Исполнительная схема кровли

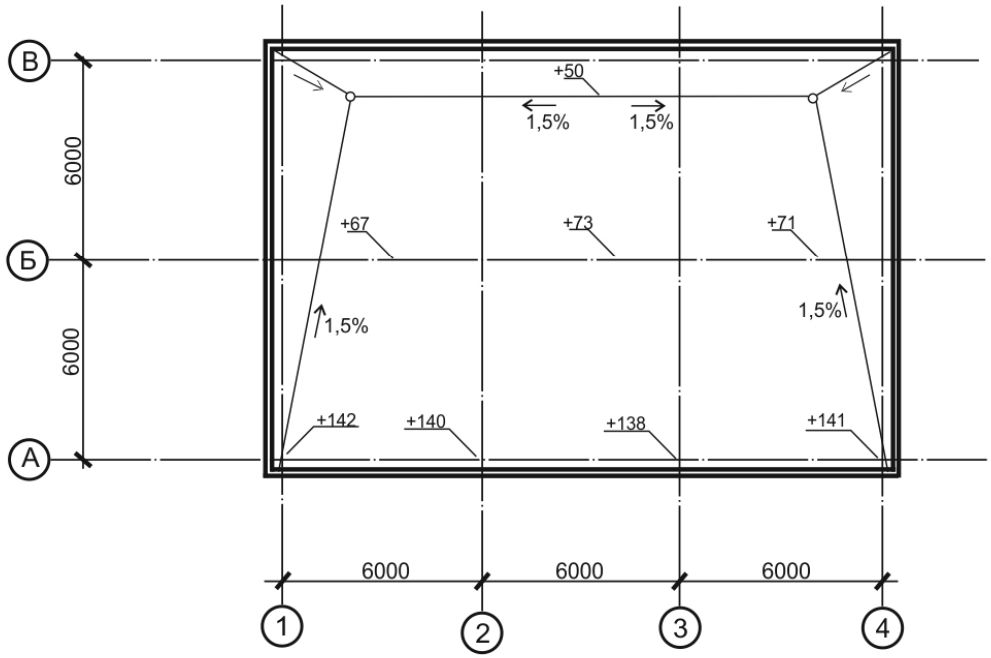

ПРИМЕЧАНИЕ

○ Водосточная воронка

+45 Отклонение отметки кровли от верха водосточной воронки, мм;

						Номер, шифр проекта		
						наименование объекта строительства, в состав которого входит здание (сооружение), или наименование микрорайона;		
Изм.	Кол.уч.	Лист	№ док.	Подпись	Дата			
						наименование здания (сооружения) вид строительства	Стадия	Лист	Листов
выполнил		фамилия						
проверил		фамилия						
						Исполнительная схема кровли в/о А-В/1-4	наименование организации, разработавшей документ	